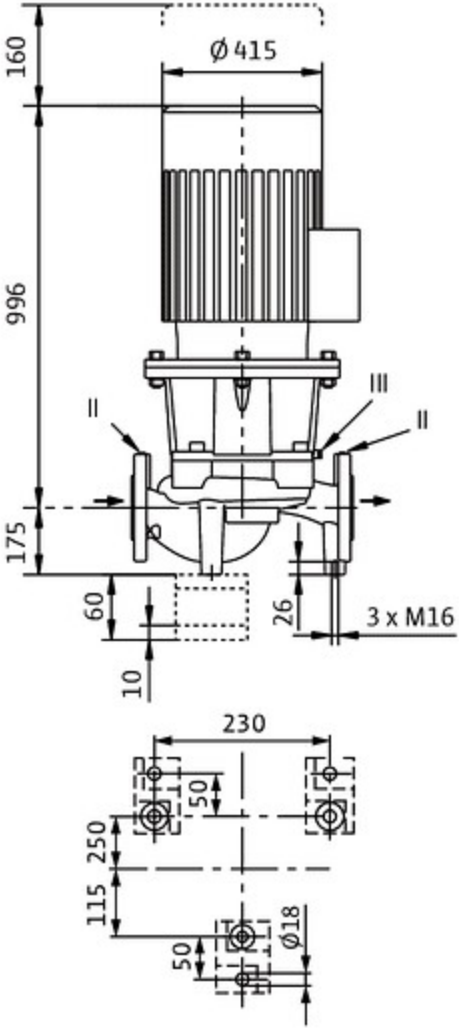
160
Ø 415
996
III
II
II
175
60
10
26
3 x M16
230
50
250
115
50
Ø18

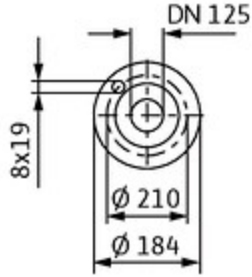
DN 125
8x19
Ø 210
Ø 184

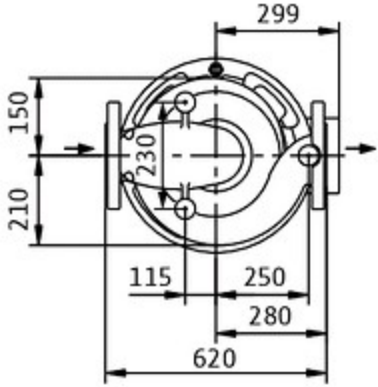
299
150
230
210
115
250
280
620